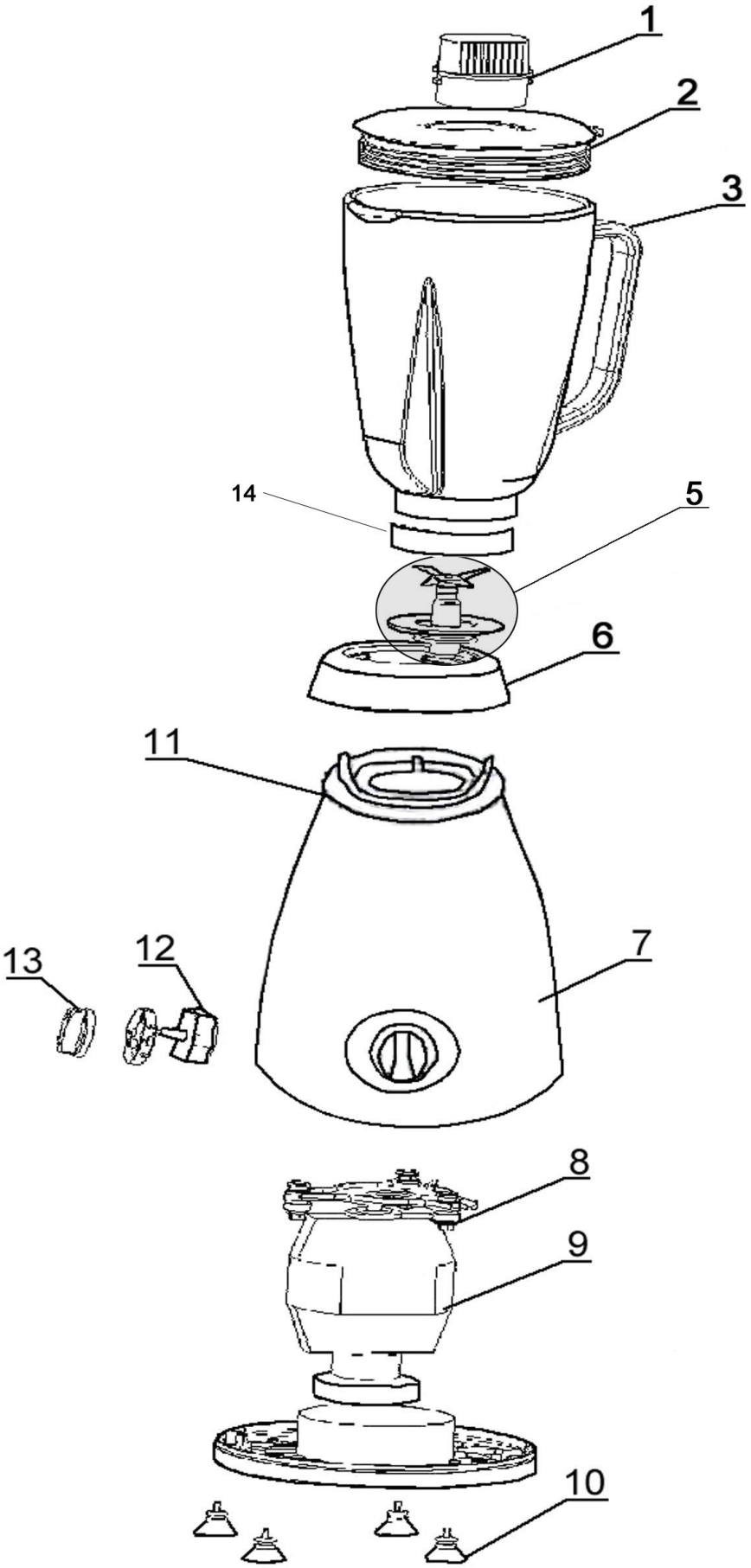


| | | | |
|---|---|---|---|
| Bartscher | Mixer/Blender<br>Artikel-Nr.: A135009 | Explosionszeichnung<br>20.10.2015 | Seite 1/2 |

| Pos. | Artikelbeschreibung | Description of item | Artikel Nr./Item No. |
|---|---|---|---|
| 1 | Deckel, innen | Lid, inner | 01350091 |
| 2 | Deckel, außen | Lid, outer | 01350092 |
| 3 | Behälter 1,75 L, Glas mit Ring | Container 1,75 L, glass with ring | 01350093 |
| 5 | Messer - Set, komplett | Knife - set, complete | 013500918 |
| 6 | Mutter | Nut | 01350096 |
| 7 | Gehäuse, Edelstahl | Housing, stainless steel | 01350097 |
| 8 | Befestigungsplatte | Mounting plate | 01350098 |
| 9 | Motor | Motor | 01350099 |
| 10 | Fuß | Base | 013500910 |
| 11 | Gehäuse z. Motor | Housing f. motor | 013500911 |
| 12 | Schalter | Switch | 013500912 |
| 13 | Knebel | Knob | 013500913 |
| 14 | Ring z. Glas | Ring f. glass | 013500914 |
| o.Abb/n.pic | Laufrad z. Motor | Wheel f. motor | 013500917 |