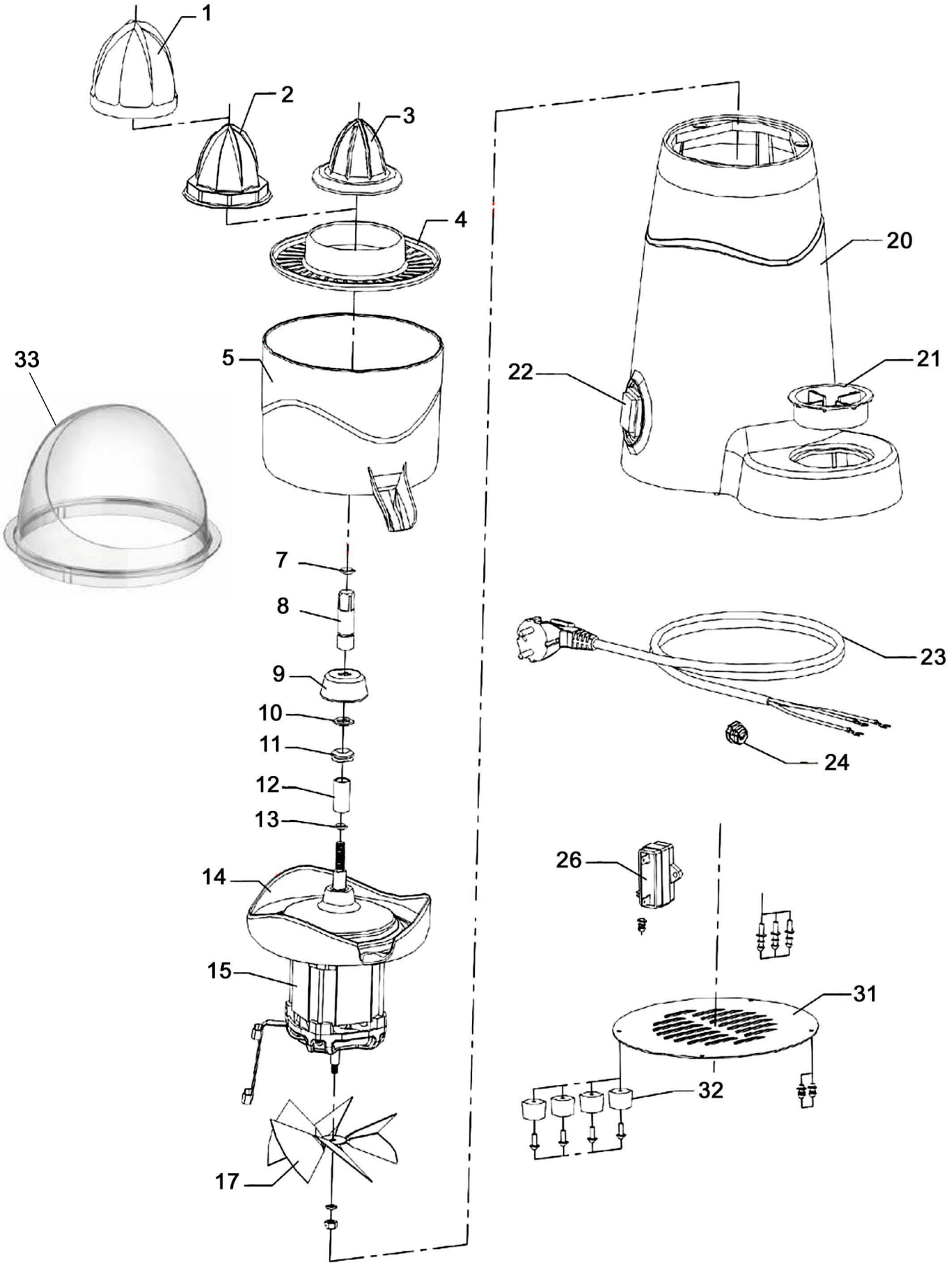

Bartscher	Zitruspresse Joy Artikel-Nr.: 150140	Explosionszeichnung 12.12.2014	Seite 1/2

Pos.	Artikelbeschreibung	Description of item	Artikel Nr./Item No.
1 - 3	Presskegel komplett	Pressing cone complete	01501401
4	Filter	Filter	01501402
5	Auffangschale	Drip tray	01501403
7 - 13	Motorwelle, komplett	Complete motor shaft	01501409
14 - 15	Motor m. Abdeckung bis 08.2014	Motor w. cover until 08.2014	n.m.lieferbar/n.m.available
	Ersatzartikel: Motorwelle, komplett + Motor m. Abdeckung ab 08.2014	Substitute article: Complete motor shaft + Motor w. cover from 08.2014	 01501409 01501404
	Motor m. Abdeckung ab 08.2014	Motor w. cover from 08.2014	01501404
17	Lüfter	Fan	015014010
20	Gehäuse	Housing	015014011
21	Saftabtropfschale	Cup seat	01501408
22	Schalter	Switch	01501405
23	Anschlusskabel	Power cord	015014012
24	Zugentlastung	Strain relief	015014014
26	Kondensator	Condenser	01501406
31	Bodenplatte	Bottom plate	015014013
32	Fuß	Base	01501407
33	Spritzschutz „Joy“	Splash guard „Joy“	150158
o.Abb/n.pic	Deckel	Lid	E015014015